S.C MERTECOM SRL
Str. Traian, Nr. 7, Târgu Jiu, Gorj
RO18509431
0765.522.583 / 0253.222.202
vanzari@mertecom.ro · mertecom.ro

Declarație de conformitate

Prin prezenta MERTECOM SRL, RO18509431, cu sediul in Str. Traian, bl. 7, sc. 3, ap. 24, Târgu Jiu, jud. Gorj, înregistrata la registrul comerțului sub nr. J2006000205188 în conformitate cu Legea 296/2007 privind Codul Consumului, Legea 608/2001 privind evaluarea conformității produselor și a H.G. 71/2002, Ordonanța Guvernului 21/1992 privind protecția consumatorilor și Legea 449/2003 privind vânzarea produselor și garanțiile asociate acestora, republicate si modificate prin Ordonanța de Urgenta 174/2008 declaram pe propria răspundere ca asigurăm și garantăm faptul ca produsul **Container plastic negru colectare selectiva 1100 litri**, la care se refera aceasta declarație nu pune în pericol viața, sănătatea, securitatea muncii, nu produc un impact negativ asupra mediului daca sunt folosite in conformitate cu destinația pentru care au fost produse respectând întocmai instrucțiunile de instalare și folosire precum si (după caz) termenul de garanție înscris pe produs si sunt în conformitate cu standardele naționale și internaționale in domeniu. De asemenea produsul este în conformitate cu documentațiile tehnice deținute de producător.

S.C MERTECOM SRL
Str. Traian, Nr. 7, Târgu Jiu, Gorj
RO18509431
0765.522.583 / 0253.222.202
vanzari@mertecom.ro · mertecom.ro

Fișă produs
Container plastic negru colectare selectiva 1100 litri

Denumire	**Container plastic negru colectare selectiva 1100 litri**
Cod produs	**M02793**
Marca	**Meco**

Vezi produsul pe mertecom.ro


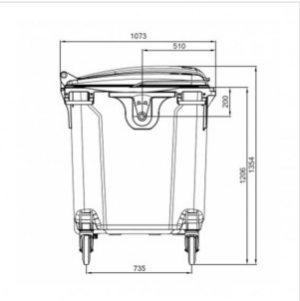

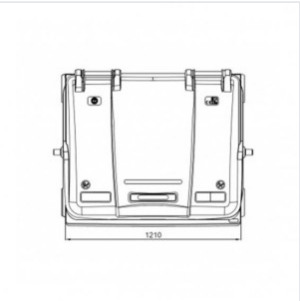

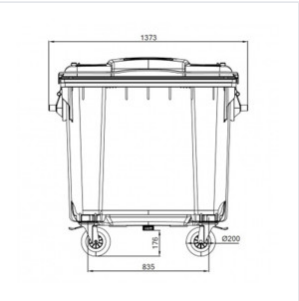

Descriere

Container plastic negru colectare selectiva 1100 litri

Capac plat din material plastic HDPE

Foarte rezistent la conditiile atmosferice, protectie UV si socuri mecanice.

Container perfect pentru colectarea deseurilor menajere sau industrial.

Containerul respecta toate normele specifice EN 840 si RAL GZ 951/1.

Golirea se face mecanizat in masinile specializate de colectare a gunoiului.

Containerele sunt colorate astfel ca sunt alegerea potrivita pentru colectarea selectiva a deseurilor.

Capacitatea de incarcare, recomandata, a containerului este de 510 kg.

Dimensiune L 1,37 m x l 1,07 m x h 1,35 m .

Capacul plat este rabatabil, permitand depozitarea in conditii optime a deseurilor cu volum mare.

Este dotat cu 4 roti din cauciuc, cu diametrul de 200 mm pentru manipulare usoare, dintre care 2 sunt prevazute cu frana de picior.

Containerul este prevazut cu 4 manere laterale, cu diametrul 25 mm (acestea pot fi inlocuite).