S.C MERTECOM SRL
Str. Traian, Nr. 7, Târgu Jiu, Gorj
RO18509431
0765.522.583 / 0253.222.202
vanzari@mertecom.ro · mertecom.ro

Declarație de conformitate

Prin prezenta MERTECOM SRL, RO18509431, cu sediul in Str. Traian, bl. 7, sc. 3, ap. 24, Târgu Jiu, jud. Gorj, înregistrata la registrul comerțului sub nr. J2006000205188 în conformitate cu Legea 296/2007 privind Codul Consumului, Legea 608/2001 privind evaluarea conformității produselor și a H.G. 71/2002, Ordonanța Guvernului 21/1992 privind protecția consumatorilor și Legea 449/2003 privind vânzarea produselor și garanțiile asociate acestora, republicate si modificate prin Ordonanța de Urgenta 174/2008 declaram pe propria răspundere ca asigurăm și garantăm faptul ca produsul **Oglindă baie cu iluminare, afisaj și sistem dezaburire, 100x60cm, Meco**, la care se refera aceasta declarație nu pune în pericol viața, sănătatea, securitatea muncii, nu produc un impact negativ asupra mediului daca sunt folosite in conformitate cu destinația pentru care au fost produse respectând întocmai instrucțiunile de instalare și folosire precum si (după caz) termenul de garanție înscris pe produs si sunt în conformitate cu standardele naționale și internaționale in domeniu. De asemenea produsul este în conformitate cu documentațiile tehnice deținute de producător.

S.C MERTECOM SRL
Str. Traian, Nr. 7, Târgu Jiu, Gorj
RO18509431
0765.522.583 / 0253.222.202
vanzari@mertecom.ro · mertecom.ro

Fișă produs
Oglindă baie cu iluminare, afisaj și sistem dezaburire, 100x60cm, Meco

Denumire	**Oglindă baie cu iluminare, afisaj și sistem dezaburire, 100x60cm, Meco**
Cod produs	**M00063**
Marca	**Meco**

Vezi produsul pe mertecom.ro









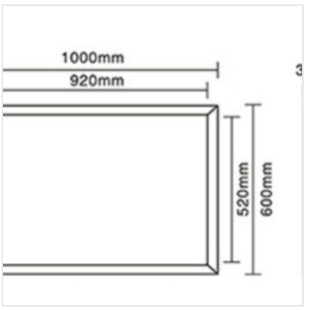

Descriere

Oglindă cu iluminare LED și sistem dezaburire

Meco pune la dispoziția clienților HoReCa și nu numai **oglinzi cu iluminare LED și dezaburire** pentru băile din incintele unde se primesc oaspeți, din restaurante și cafenele, dar și din propria casă.

Gama de **oglinzi cu LED și touch** este foarte populară în rândul celor ce doresc un plus de confort în casă sau în locația unde își desfășoară activitatea.

Dimensiunile generoase fac această **oglindă cu iluminare LED** să se preteze excelent pentru băile medii și mari, posibilitatea de a verifica temperatura din interior și de a seta dezaburirea automată fiind două mari avantaje ale produsului.

Caracteristici:

- Ramă: Inox
- Consum: 38 W

- Butoane: Touch screen
- Display afișare temperatură
- Protecție de argint de 5 mm
- Dimensiuni: 100 cm x 3.6 cm x 60 cm
- Foarte rezistentă
- Sistem antiaburire
- Iluminare LED
- Protecție oprire automată
- Culoare: Auriu
- Lumina neutra

Mod de utilizare:

- Se pornește de la butonul de pe touch screen.
- Se aprind LED-urile.
- Se pornește dezaburirea (dezaburirea se oprește automat în maximum 30 de minute).
- Se oprește din butonul On/Off de pe touch screen.

Conținut pachet:

- Dibluri prindere
- Oglindă LED