S.C MERTECOM SRL
Str. Traian, Nr. 7, Târgu Jiu, Gorj
RO18509431
0765.522.583 / 0253.222.202
vanzari@mertecom.ro · mertecom.ro

Declarație de conformitate

Prin prezenta MERTECOM SRL, RO18509431, cu sediul in Str. Traian, bl. 7, sc. 3, ap. 24, Târgu Jiu, jud. Gorj, înregistrata la registrul comerțului sub nr. J2006000205188 în conformitate cu Legea 296/2007 privind Codul Consumului, Legea 608/2001 privind evaluarea conformității produselor și a H.G. 71/2002, Ordonanța Guvernului 21/1992 privind protecția consumatorilor și Legea 449/2003 privind vânzarea produselor și garanțiile asociate acestora, republicate si modificate prin Ordonanța de Urgenta 174/2008 declaram pe propria răspundere ca asigurăm și garantăm faptul ca produsul **Uscător mâini Ultrajet Meco HD91 900W**, la care se refera aceasta declarație nu pune în pericol viața, sănătatea, securitatea muncii, nu produc un impact negativ asupra mediului daca sunt folosite in conformitate cu destinația pentru care au fost produse respectând întocmai instrucțiunile de instalare și folosire precum si (după caz) termenul de garanție înscris pe produs si sunt în conformitate cu standardele naționale și internaționale in domeniu. De asemenea produsul este în conformitate cu documentațiile tehnice deținute de producător.

S.C MERTECOM SRL
Str. Traian, Nr. 7, Târgu Jiu, Gorj
RO18509431
0765.522.583 / 0253.222.202
vanzari@mertecom.ro · mertecom.ro

Fișă produs
Uscător mâini Ultrajet Meco HD91 900W

Denumire	**Uscător mâini Ultrajet Meco HD91 900W**
Cod produs	**M01282**
Marca	**Meco**

Vezi produsul pe mertecom.ro



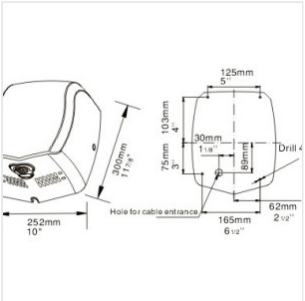



Descriere

Uscator maini Ultrajet Meco HD91 900W

Caracteristici:

- Putere: 900W
- Volum aer: 89 m^3/h
- Viteza aer: 105 m/h
- Dimensiune: 30 x 25 x 17 cm
- Greutate: 6,3 kg
- Durata medie de viata: 10 ani
- Kit de instalare + instructiuni
- Timp uscare: 7-10 secunde
- Ultraviolete

Uscator maini uscare rapida UltraJet Meco HD91 cu ultraviolete , antibacterian, consum redus de energie dar cu o putere mare de uscare. Eficienta mare este data de un motor de mare viteza si de orificii mici si concentrate pe mana ce asigura o uscare instantanee. Prezinta o multime de protectii la temperatura , fluctuatii de curent sau utilizare necorespunzatoare pentru a prevenii accidentele. Uscatorul porneste si se opreste foarte repede la aproprierea mainilor de senzori (10 cm) . Este un uscator de maini antivandalism fabricat din inox rezistent .